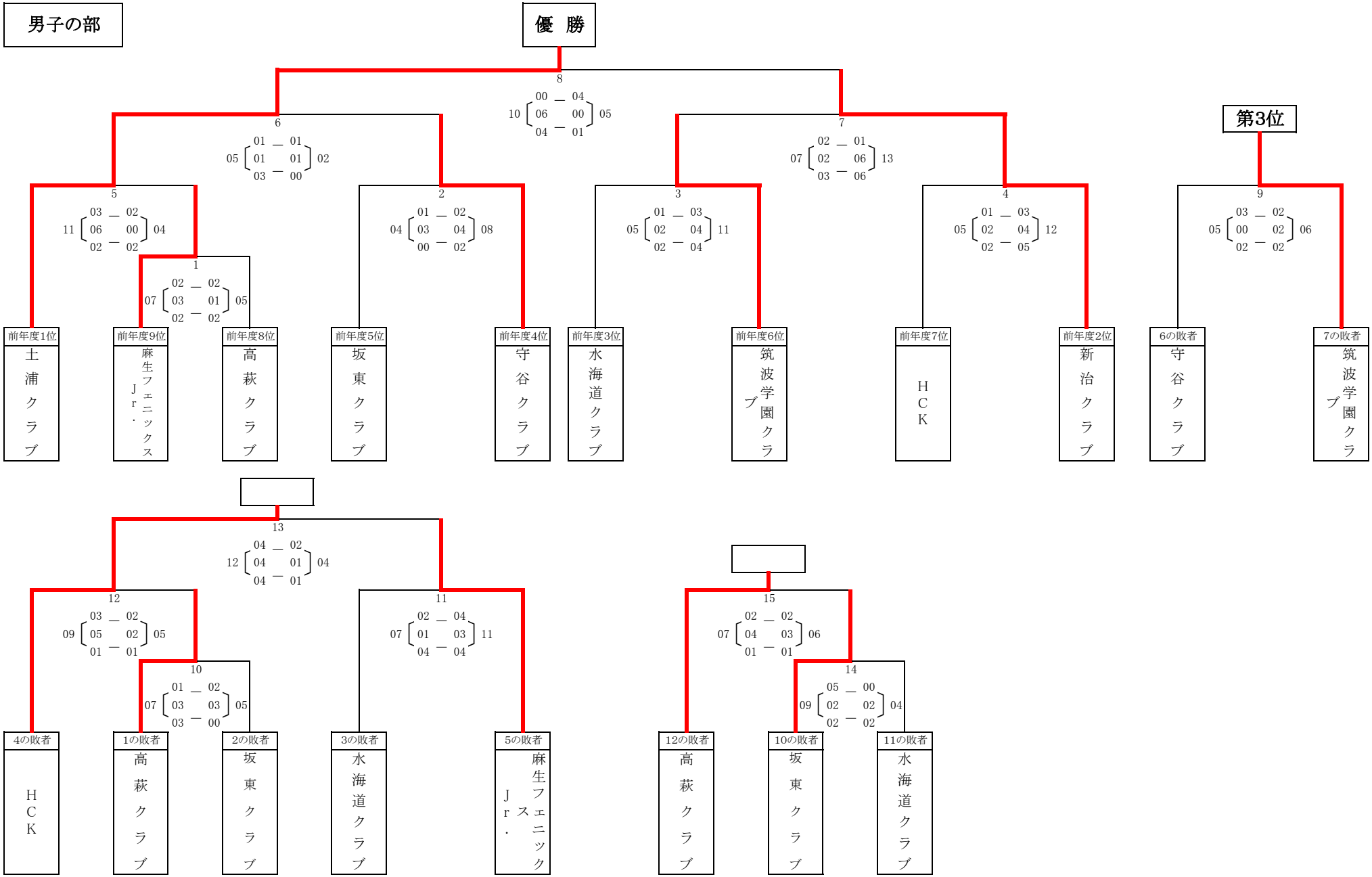
男子の部
優　勝
第3位
8
10 00 — 04 / 06 00 / 04 — 01 05
6
05 01 — 01 / 01 01 / 03 — 00 02
7
07 02 — 01 / 02 06 / 03 — 06 13
5
11 03 — 02 / 06 00 / 02 — 02 04
2
04 01 — 02 / 03 04 / 00 — 02 08
3
05 01 — 03 / 02 04 / 02 — 04 11
4
05 01 — 03 / 02 04 / 02 — 05 12
9
05 03 — 02 / 00 02 / 02 — 02 06
1
07 02 — 02 / 03 01 / 02 — 02 05
前年度1位
土浦クラブ
前年度9位
麻生フェニックスJr.
前年度8位
高萩クラブ
前年度5位
坂東クラブ
前年度4位
守谷クラブ
前年度3位
水海道クラブ
前年度6位
筑波学園クラブ
前年度7位
HCK
前年度2位
新治クラブ
6の敗者
守谷クラブ
7の敗者
筑波学園クラブ
13
12 04 — 02 / 04 01 / 04 — 01 04
12
09 03 — 02 / 05 02 / 01 — 01 05
11
07 02 — 04 / 01 03 / 04 — 04 11
10
07 01 — 02 / 03 03 / 03 — 00 05
15
07 02 — 02 / 04 03 / 01 — 01 06
14
09 05 — 00 / 02 02 / 02 — 02 04
4の敗者
HCK
1の敗者
高萩クラブ
2の敗者
坂東クラブ
3の敗者
水海道クラブ
5の敗者
麻生フェニックスJr.
12の敗者
高萩クラブ
10の敗者
坂東クラブ
11の敗者
水海道クラブ

女子の部

優　勝

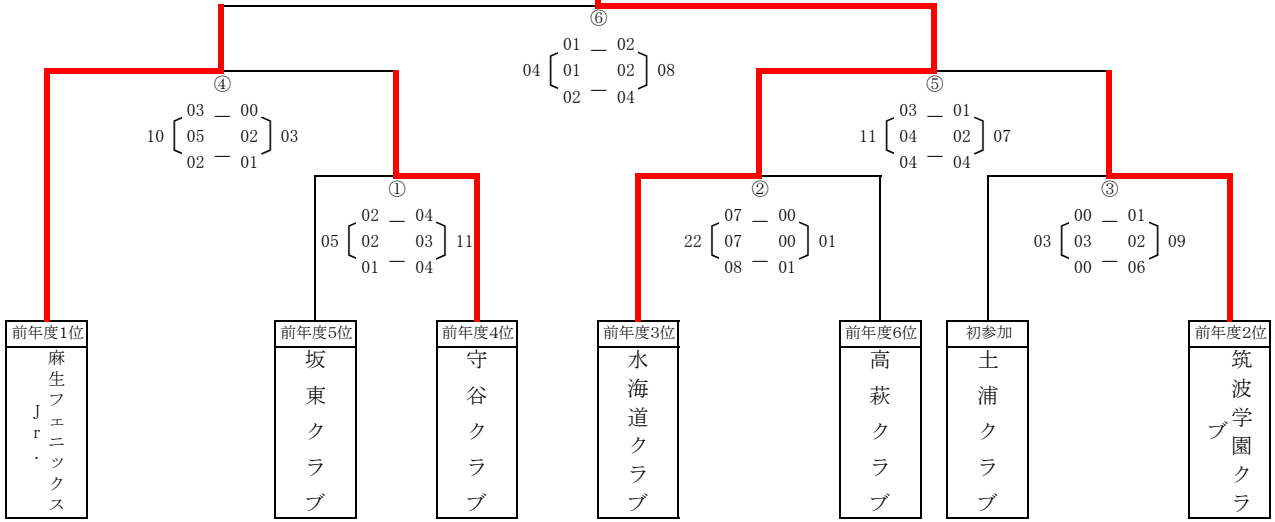
⑥
04 01 — 02 01 02 02 — 04 08
④
10 03 — 00 05 02 02 — 01 03
⑤
11 03 — 01 04 02 04 — 04 07
①
05 02 — 04 02 03 01 — 04 11
②
22 07 — 00 07 00 08 — 01 01
③
03 00 — 01 03 02 00 — 06 09
前年度1位
麻生フェニックスJr.
前年度5位
坂東クラブ
前年度4位
守谷クラブ
前年度3位
水海道クラブ
前年度6位
高萩クラブ
初参加
土浦クラブ
前年度2位
筑波学園クラブ

第3位

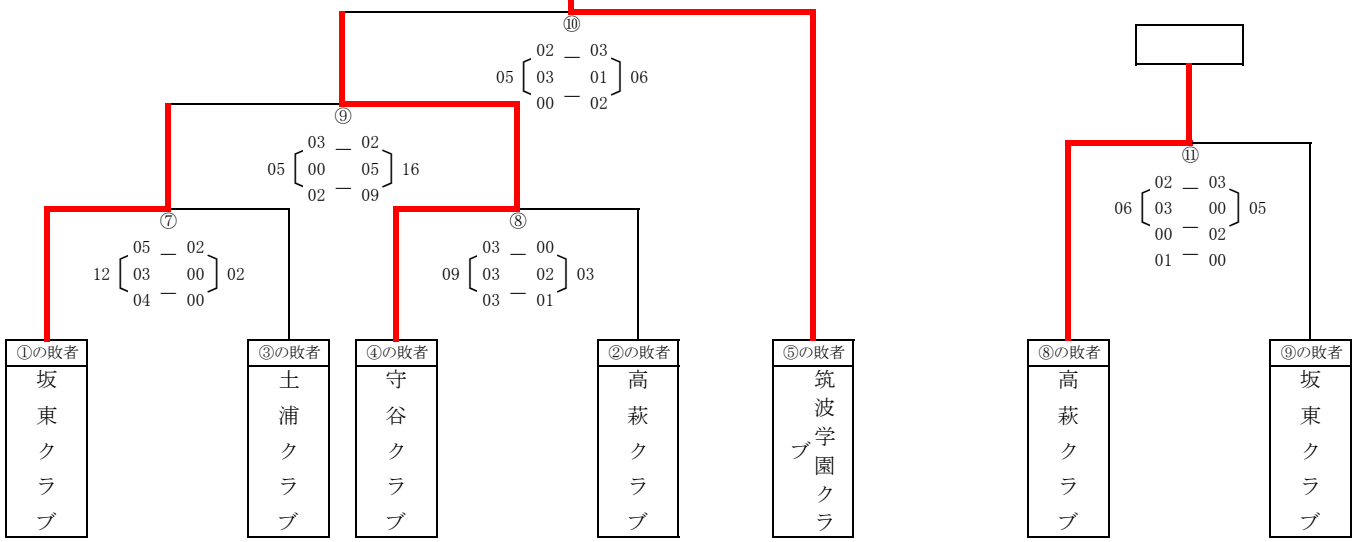
⑩
05 02 — 03 03 01 00 — 02 06
⑨
05 03 — 02 00 05 02 — 09 16
⑦
12 05 — 02 03 00 04 — 00 02
⑧
09 03 — 00 03 02 03 — 01 03
⑪
06 02 — 03 03 00 00 — 02 05
01 — 00
①の敗者
坂東クラブ
③の敗者
土浦クラブ
④の敗者
守谷クラブ
②の敗者
高萩クラブ
⑤の敗者
筑波学園クラブ
⑧の敗者
高萩クラブ
⑨の敗者
坂東クラブ

低学年の部

優　勝

き

09 [04 — 03 / 05 — 05] 08

お

02 [00 — 02 / 02 — 02] 04

か

05 [02 — 04 / 03 — 02] 06

あ

06 [05 — 01 / 01 — 01] 02

い

06 [02 — 03 / 03 — 02] 05

01 — 00

う

00 [00 — 06 / 00 — 06] 12

え

05 [03 — 03 / 02 — 00] 03

第3位

く

03 [02 — 01 / 01 — 03] 04

前年度1位	土浦クラブ
前年度8位	守谷クラブ
前年度5位	HCK
前年度4位	坂東クラブ
前年度3位	新治クラブ
前年度6位	筑波学園クラブ
前年度7位	麻生フェニックスJr.
前年度2位	高萩クラブ
おの敗者	土浦クラブ
かの敗者	筑波学園クラブ

さ

02 [01 — 02 / 01 — 02] 04

け

01 [00 — 03 / 01 — 02] 05

こ

00 [00 — 02 / 00 — 02] 04

し

04 [02 — 04 / 02 — 03] 07

あの敗者	守谷クラブ
いの敗者	坂東クラブ
うの敗者	新治クラブ
えの敗者	高萩クラブ
けの敗者	守谷クラブ
この敗者	新治クラブ

大会日程 （1日目）

男子・女子の部 ６－３－６－３－６　　低学年混合の部 ５－１－５　タイムアウトなし

霞ヶ浦水郷体育館（開館7：15）

	試合時間				組合せ	審判	オフィシャル
	7:50				開会式		
1	8:20	～	8:44	1	麻生フェニックスJr. 07 （02－02 03－01 02－02）05 高萩クラブ		土浦
2	8:50	～	9:14	2	坂東クラブ 04 （01－02 03－04 00－02）08 守谷クラブ		〃
3	9:20	～	9:44	3	水海道クラブ 05 （01－03 02－04 02－04）11 筑波学園クラブ		高萩
4	9:50	～	10:14	4	HCK 05 （01－03 02－04 02－05）12 新治クラブ		〃
5	10:20	～	10:44	5	土浦クラブ 11 （03－02 06－00 02－02）04 麻生フェニックスJr.		新治
6	10:50	～	11:14	①	坂東クラブ 05 （02－00 02－00 01－01）01 守谷クラブ		〃
7	11:20	～	11:44	②	水海道クラブ 22 （07－00 07－00 08－01）01 高萩クラブ		守谷
8	11:50	～	12:14	③	土浦クラブ 03 （00－01 03－02 00－06）09 筑波学園クラブ		〃
9	12:20	～	12:31	あ	土浦クラブ 06 （05－01 01－01）02 守谷クラブ		筑波学園
10	12:35	～	12:46	い	HCK 06 （02－03 04－02）05 坂東クラブ		〃
11	12:50	～	13:01	う	新治クラブ 00 （00－06 00－06）12 筑波学園クラブ		HCK
12	13:05	～	13:16	え	麻生フェニックスJr. 05 （03－03 02－00）03 坂東クラブ		〃
13	13:20	～	13:44	10	高萩クラブ 07 （01－02 03－03 03－00）05 坂東クラブ		水海道
14	13:50	～	14:14	11	水海道クラブ 07 （02－04 01－03 04－04）11 麻生フェニックスJr.		〃
15	14:20	～	14:44	④	麻生フェニックスJr. 10 （03－00 05－02 02－01）03 守谷クラブ		坂東
16	14:50	～	15:14	⑤	水海道クラブ 11 （03－01 04－02 04－04）07 筑波学園クラブ		〃
17	15:20	～	15:31	け	守谷クラブ 01 （00－03 01－02）05 坂東クラブ		麻生
18	15:35	～	15:46	こ	新治クラブ 00 （00－02 00－02）04 高萩クラブ		〃

大会日程 （2日目）

男子・女子の部 ６－３－６－３－６　　低学年混合の部 ５－１－５　タイムアウトなし

霞ヶ浦水郷体育館（開館7：45）

	試合時間				組合せ						審判	オフィシャル
1	8:20	～	8:44	⑦	坂東クラブ	12	（05－02 03－00 04－00）	02	土浦クラブ			新治
2	8:50	～	9:14	⑧	守谷クラブ	09	（03－00 03－02 03－01）	03	高萩クラブ			〃
3	9:20	～	9:44	14	坂東クラブ	09	（05－00 02－02 02－02）	04	水海道クラブ			筑波学園
4	9:50	～	10:14	12	HCK	09	（03－02 05－02 01－01）	05	高萩クラブ			〃
5	10:20	～	10:44	⑨	坂東クラブ	05	（03－02 00－05 02－09）	16	守谷クラブ			〃
6	10:50	～	11:01	し	守谷クラブ	04	（02－04 02－03）	07	新治クラブ			坂東
7	11:05	～	11:16	さ	坂東クラブ	02	（01－02 01－02）	04	高萩クラブ			〃
8	11:20	～	11:31	お	土浦クラブ	02	（00－02 02－02）	04	HCK			水海道
9	11:35	～	11:46	か	筑波学園クラブ	05	（02－04 03－02）	06	麻生フェニックスJr.			〃
10	11:50	～	12:14	15	高萩クラブ	07	（02－02 04－03 01－01）	06	坂東クラブ			守谷
11	12:20	～	12:44	13	HCK	12	（04－02 04－01 04－01）	04	麻生フェニックスJr.			〃
12	12:50	～	13:14	6	土浦クラブ	05	（01－01 01－01 03－00）	02	守谷クラブ			HCK
13	13:20	～	13:44	7	筑波学園クラブ	07	（02－01 02－06 03－06）	13	新治クラブ			〃
14	13:50	～	14:14	⑪	高萩クラブ	06	（02－03 03－00 01－02）	05	土浦クラブ			土浦
15	14:20	～	14:44	⑩	守谷クラブ	05	（02－03 03－01 00－02）	06	筑波学園クラブ			〃
16	14:50	～	15:14	⑥	麻生フェニックスJr.	03	（01－02 01－02 01－04）	08	水海道クラブ			〃
17	15:20	～	15:31	く	土浦クラブ	03	（02－01 01－03）	04	筑波学園クラブ			高萩
18	15:35	～	15:46	き	HCK	09	（04－03 05－05）	08	麻生フェニックスJr.			〃
19	15:50	～	16:14	9	守谷クラブ	05	（03－02 00－02 02－02）	06	筑波学園クラブ			麻生
20	16:20	～	16:44	8	土浦クラブ	11	（00－04 06－00 05－01）	05	新治クラブ			〃
	17:10				閉会式							