男子の部

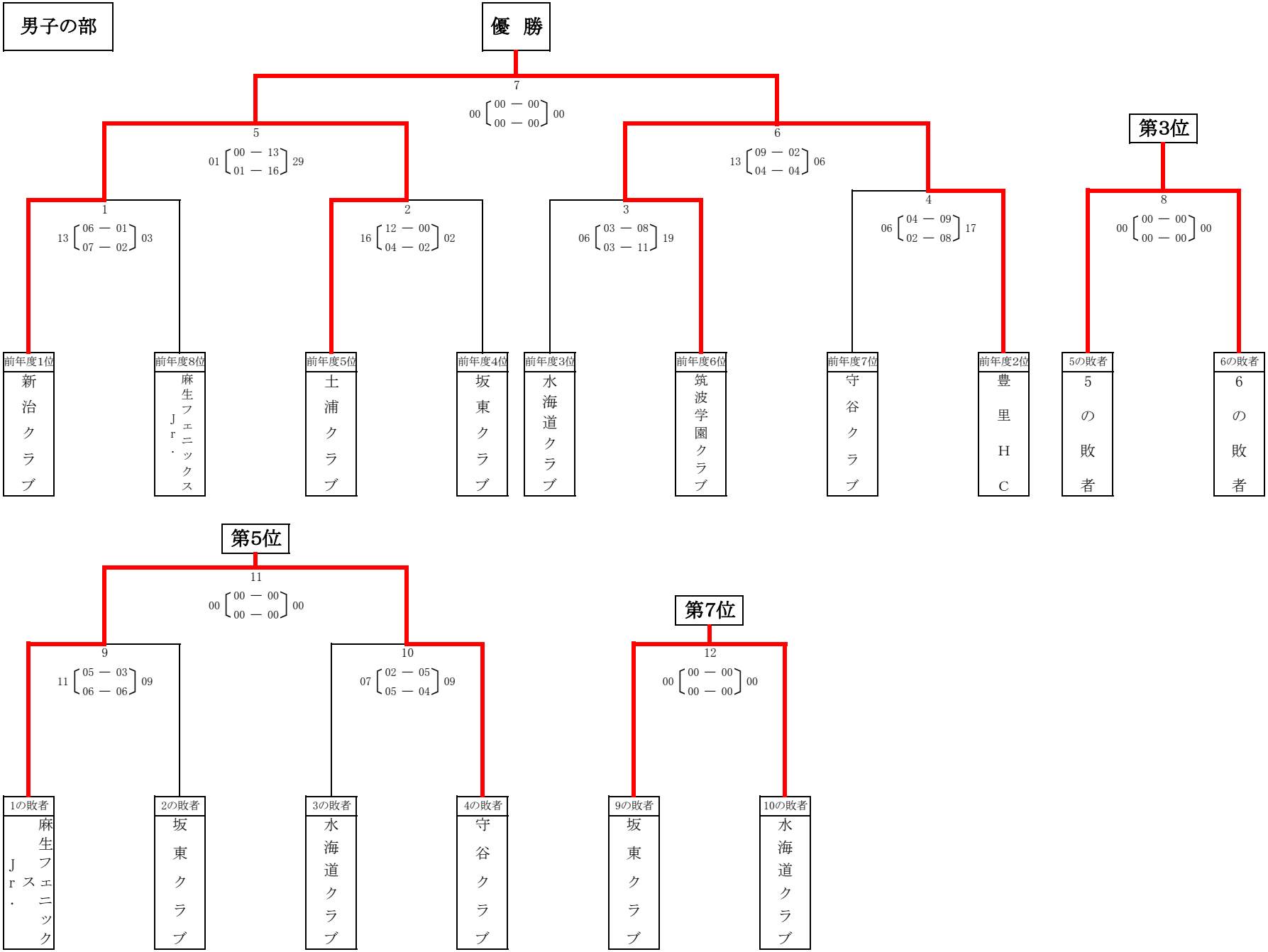
優　勝
7
00 [00 — 00 / 00 — 00] 00
5
01 [00 — 13 / 01 — 16] 29
6
13 [09 — 02 / 04 — 04] 06
第3位
8
00 [00 — 00 / 00 — 00] 00
1
13 [06 — 01 / 07 — 02] 03
2
16 [12 — 00 / 04 — 02] 02
3
06 [03 — 08 / 03 — 11] 19
4
06 [04 — 09 / 02 — 08] 17
前年度1位
新治クラブ
前年度8位
麻生フェニックスJr.
前年度5位
土浦クラブ
前年度4位
坂東クラブ
前年度3位
水海道クラブ
前年度6位
筑波学園クラブ
前年度7位
守谷クラブ
前年度2位
豊里HC
5の敗者
5の敗者
6の敗者
6の敗者
第5位
11
00 [00 — 00 / 00 — 00] 00
9
11 [05 — 03 / 06 — 06] 09
10
07 [02 — 05 / 05 — 04] 09
第7位
12
00 [00 — 00 / 00 — 00] 00
1の敗者
麻生フェニックスJr.
2の敗者
坂東クラブ
3の敗者
水海道クラブ
4の敗者
守谷クラブ
9の敗者
坂東クラブ
10の敗者
水海道クラブ

女子の部

	麻生フェニックスJr.	坂東クラブ	筑波学園・土浦クラブ	新治クラブ	守谷クラブ	勝敗	勝ち点	得失点	順位
麻生フェニックスJr.		⑩ 00 00－00 00－00 00	○ 09 03－01 06－01 02	× 10 05－08 05－07 15	⑧ 00 00－00 00－00 00	1-0-1	2	02	
坂東クラブ	00 00－00 00－00 00		⑦ 00 00－00 00－00 00	× 12 10－09 02－09 18	△ 13 06－07 07－06 13	0-1-1	1	-06	
筑波学園・土浦クラブ	× 02 01－03 01－06 09	00 00－00 00－00 00		⑨ 00 00－00 00－00 00	× 01 00－13 01－16 29	0-0-2	0	-35	
新治クラブ	○ 15 08－05 07－05 10	○ 18 09－10 09－02 12	00 00－00 00－00 00		⑥ 00 00－00 00－00 00	2-0-0	4	11	
守谷クラブ	00 00－00 00－00 00	△ 13 07－06 06－07 13	○ 29 13－00 16－01 01	00 00－00 00－00 00		1-1-0	3	28	

※順位決定方法

①勝ち点（勝ち2点、引き分け1点、負け0点）

②得失点差

③総得点

④当該チームの勝敗

⑤抽選

低学年の部

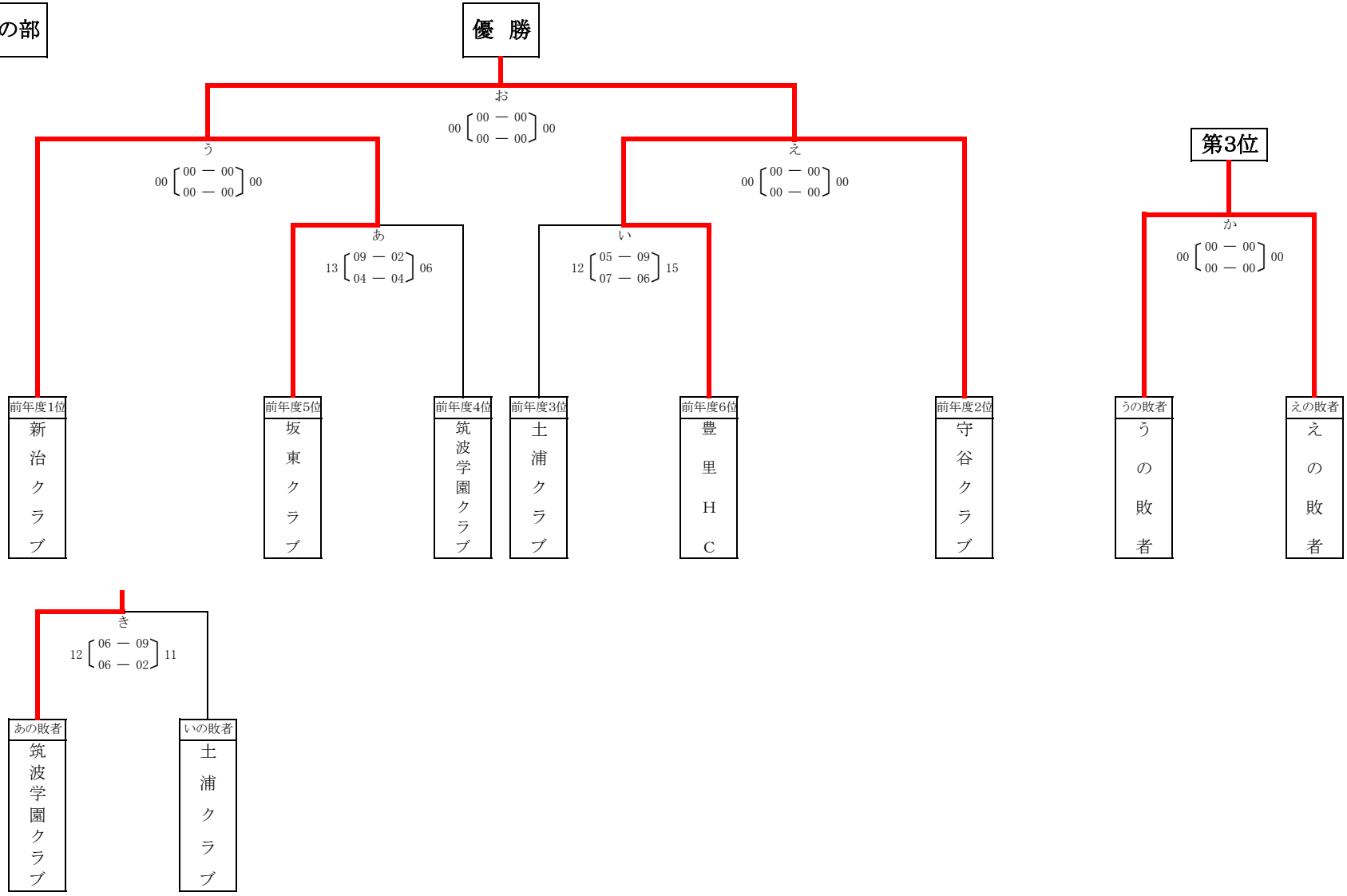
優　勝
お
00 [00 — 00 / 00 — 00] 00
う
00 [00 — 00 / 00 — 00] 00
え
00 [00 — 00 / 00 — 00] 00
第3位
か
00 [00 — 00 / 00 — 00] 00
あ
13 [09 — 02 / 04 — 04] 06
い
12 [05 — 09 / 07 — 06] 15
き
12 [06 — 09 / 06 — 02] 11
前年度1位
新治クラブ
前年度5位
坂東クラブ
前年度4位
筑波学園クラブ
前年度3位
土浦クラブ
前年度6位
豊里HC
前年度2位
守谷クラブ
うの敗者
うの敗者
えの敗者
えの敗者
あの敗者
筑波学園クラブ
いの敗者
土浦クラブ

大会日程 （1日目：2月24日）

10－3－10　タイムアウトなし　退場1分間

水郷体育館（開館8：00）

	試合時間				組合せ	審判	オフィシャル
	8:30				代表者会議　※開会式なし		
1	9:00	～	9:23	①	坂東クラブ　13（06－07 / 07－06）13　守谷クラブ		水海道
2	9:30	～	9:53	②	麻生フェニックスJr.　10（05－08 / 05－07）15　新治クラブ		豊里
3	10:00	～	10:23	1	新治クラブ　13（06－01 / 07－02）03　麻生フェニックスJr.		筑波学園
4	10:30	～	10:53	2	土浦クラブ　16（12－00 / 04－02）02　坂東クラブ		筑波学園
5	11:00	～	11:23	3	水海道クラブ　06（03－08 / 03－11）19　筑波学園クラブ		坂東
6	11:30	～	11:53	4	守谷クラブ　06（04－09 / 02－08）17　豊里HC		坂東
7	12:00	～	12:23	③	筑波学園・土浦クラブ　01（00－13 / 01－16）29　守谷クラブ		新治
8	12:30	～	12:53	あ	坂東クラブ　13（09－02 / 04－04）06　筑波学園クラブ		新治
9	13:00	～	13:23	い	土浦クラブ　12（05－09 / 07－06）15　豊里HC		麻生
10	13:30	～	13:53	④	坂東クラブ　12（10－09 / 02－09）18　新治クラブ		麻生
11	14:00	～	14:23	⑤	麻生フェニックスJr.　09（03－01 / 06－01）02　筑波学園・土浦クラブ		守谷
12	14:30	～	14:53	9	麻生フェニックスJr.　11（05－03 / 06－06）09　坂東クラブ		守谷
13	15:00	～	15:23	10	水海道クラブ　07（02－05 / 05－04）09　守谷クラブ		土浦
14	15:30	～	15:53	き	筑波学園クラブ　12（06－09 / 06－02）11　土浦クラブ		土浦

大会日程 （2日目：2月25日）

10－3－10　タイムアウトなし　退場1分間

水郷体育館（開館8：00）

	試合時間				組合せ	審判	オフィシャル
1	9:00	～	9:23	⑥	新治クラブ　00（00－00 / 00－00）00　守谷クラブ		豊里
2	9:30	～	9:53	⑦	坂東クラブ　00（00－00 / 00－00）00　筑波学園・土浦クラブ		豊里
3	10:00	～	10:23	う	新治クラブ　00（00－00 / 00－00）00　坂東クラブ		坂東
4	10:30	～	10:53	え	豊里HC　00（00－00 / 00－00）00　守谷クラブ		坂東
5	11:00	～	11:23	5	新治クラブ　00（00－00 / 00－00）00　土浦クラブ		麻生
6	11:30	～	11:53	6	筑波学園クラブ　00（00－00 / 00－00）00　豊里HC		麻生
7	12:00	～	12:23	⑧	麻生フェニックスJr.　00（00－00 / 00－00）00　守谷クラブ		水海道
8	12:30	～	12:53	11	麻生フェニックスJr.　00（00－00 / 00－00）00　守谷クラブ		筑波学園
9	13:00	～	13:23	12	坂東クラブ　00（00－00 / 00－00）00　水海道クラブ		筑波学園
10	13:30	～	13:53	か	うの敗者　00（00－00 / 00－00）00　えの敗者		新治
11	14:00	～	14:23	お	うの勝者　00（00－00 / 00－00）00　えの勝者		新治
12	14:30	～	14:53	⑨	筑波学園・土浦クラブ　00（00－00 / 00－00）00　新治クラブ		守谷
13	15:00	～	15:23	⑩	麻生フェニックスJr.　00（00－00 / 00－00）00　坂東クラブ		守谷
14	15:30	～	15:53	8	5の敗者　00（00－00 / 00－00）00　6の敗者		土浦
15	16:00	～	16:23	7	5の勝者　00（00－00 / 00－00）00　6の勝者		土浦

試合間に都度表彰を行う。