令和5年度全国高等学校ハンドボール選抜大会
兼第38回関東高等学校ハンドボール選抜大会茨城県予選大会
兼茨城大学杯兼県高校新人大会

（男子の部）

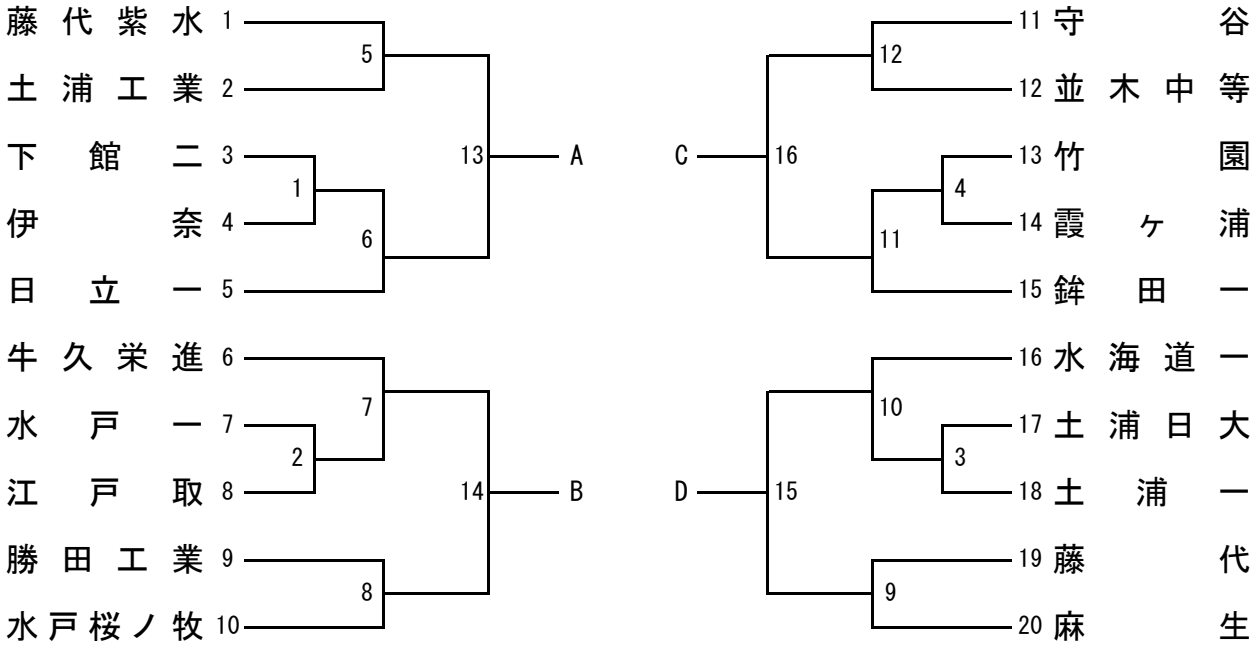

（女子の部）

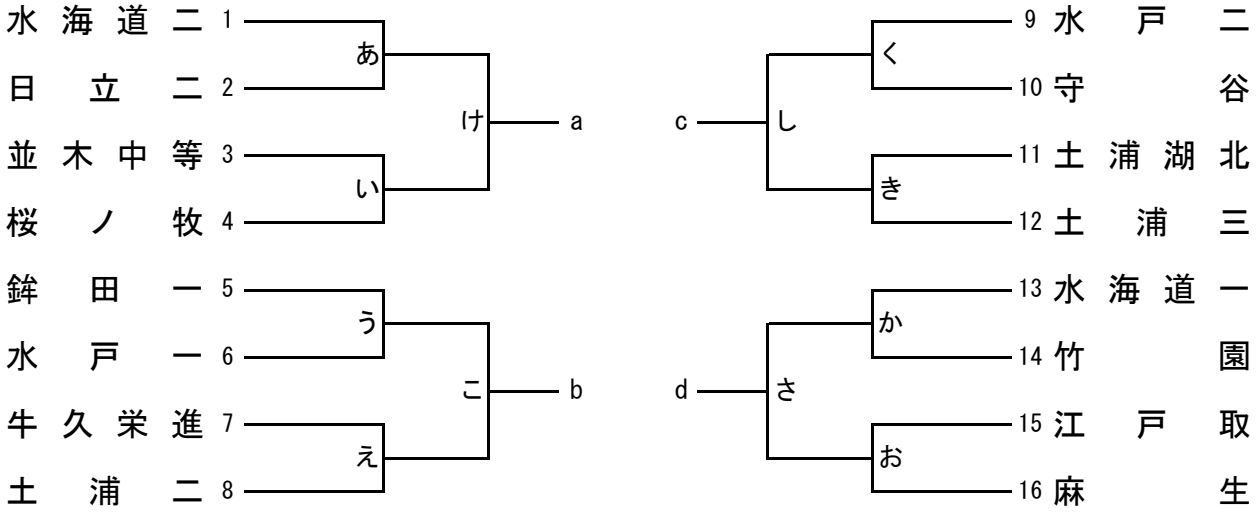

（決勝リーグ）

（男子）

１７（A－B）　１８（C－D）　１９（17勝－18負）

２０（17負－18勝）　２１（17負－18負）　２２（17勝－18勝）

（女子）

す（a－b）　せ（c－d）　そ（す勝－せ負）

た（す負－せ勝）　ち（す負－せ負）　つ（す勝－せ勝）

期日　令和5年12月8日（金）～12月10日（日）

会場

12月8日（金）	12月9日（土）	12月10日（日）
霞ヶ浦水郷体育館	霞ヶ浦水郷体育館	霞ヶ浦水郷体育館
水海道総合体育館	水海道総合体育館	
たつのこアリーナ	藤代紫水高体育館	
グリーンスポーツセンター		

競技時間　・男女共トーナメントは25分－10分－25分，決勝リーグは30分－10分－30分
・延長戦はトーナメントまでは第一延長後PTC
・チームタイムアウトは男女ともトーナメントにおいては2回，決勝リーグにおいては3回とする。

決勝リーグ (1)　予選トーナメントにて，A・B・C・D(a・b・c・d) に勝ち残ったチームによる決勝リーグ戦にて1位～4位を決定する。
(2)　順位の決定は，勝ち点方式（勝…2点，引き分け…1点，負…0点）により勝ち点の多いチームが上位とする。
(3)　同勝ち点の場合，当該チーム間勝敗により勝ちチームを上位とする。
(4)　決しない場合は，当該チーム間の得失点差の多いチームが上位とする。
(5)　決しない場合は，決勝リーグの総得失点差の多いチームが上位とする。
(6)　決しない場合は，決勝リーグで総得点が多いチームが上位とする。
(7)次の場合は３勝または３敗のチームとの得失点差を考慮しない
①チームA３勝　チームBCDが勝ち点で並んだ場合
②チームA３敗　チームBCDが勝ち点で並んだ場合
(8)大会２日目の決勝リーグ初戦が同点の場合、抽選で次の試合時間を決定する。

試合時間　・会場

第１日目

	会場 時間	霞ヶ浦水郷 体育館	水海道総合 体育館	たつのこ アリーナ	グリーン スポーツ センター
1	9:30～	あ	え	く	お
2	10:40～	い	う	き	か
3	11:50～	4	3	1	2
4	13:00～	8	12	5	9
5	14:10～	け	こ	し	さ
6	15:20～	11	10	6	7

注意事項
※松ヤニは不可。体育館は，両面テープのみ。
※使用球は男子（モルテン），女子（ミカサ）とする
※女子第２日目決勝リーグ「そ」試合
男子第２日目決勝リーグ「17」試合，「18」試合
は前試合終了後 100分以上あける。

第２日目

	会場 時間（男子）	藤代紫水高 体育館	水海道総合 体育館	霞ヶ浦水 郷 体育館	会場 時間（女子）
1	9:30～	13	15	す	9:30～
2	10:40～	14	16	せ	10:50～
3	13:20～	17	18	そ	13:40～
4				た	15:00～

第３日目

	会場 時間	霞ヶ浦水郷 体育館
1	9:30～	19
2	10:50～	20
3	12:10～	ち
4	13:30～	つ
5	14:50～	21
3	16:10～	22