令和5年度全国高等学校ハンドボール選抜大会
兼第38回関東高等学校ハンドボール選抜大会茨城県予選会
兼茨城大学杯兼高校新人大会（男子）

期日　令和5年12月8日（金）～10日（日）

会場

12月8日（金）	12月9日（土）	12月10日（日）
グリーンスポーツセンター	霞ヶ浦水郷体育館	霞ヶ浦水郷体育館
霞ヶ浦水郷体育館	水海道総合体育館	
たつのこアリーナ	藤代紫水高校体育館	
水海道総合体育館		

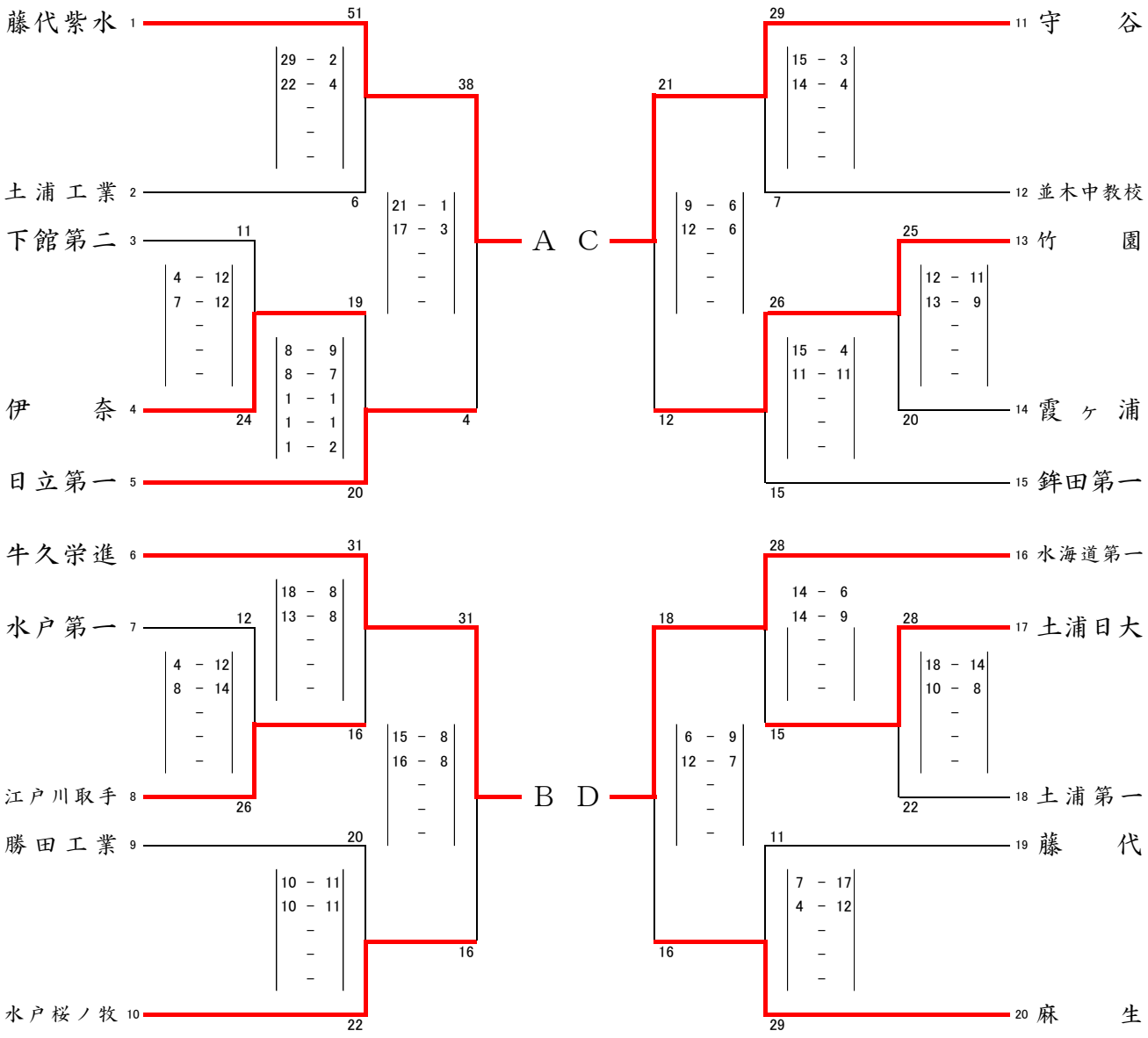

決勝リーグ

	チーム名	藤代紫水	牛久栄進	守谷	水海道第一	勝ち	負け	分け	勝ち点	順位
A	藤代紫水		○ 50 31 - 7 / 19 - 13 20	- / -	- / -					
B	牛久栄進	● 20 7 - 31 / 13 - 19 50		- / -	- / -					
C	守谷	- / -	- / -		○ 22 12 - 7 / 10 - 9 16					
D	水海道第一	- / -	- / -	● 16 7 - 12 / 9 - 10 22						

令和5年度全国高等学校ハンドボール選抜大会
兼第38回関東高等学校ハンドボール選抜大会茨城県予選会
兼茨城大学杯兼高校新人大会（女子）

期日　令和5年12月8日（金）～10日（日）

会場　12月8日（金）
グリーンスポーツセンター
霞ヶ浦水郷体育館
たつのこアリーナ
水海道総合体育館

12月9日（土）
霞ヶ浦水郷体育館
水海道総合体育館
藤代紫水高校体育館

12月10日（日）
霞ヶ浦水郷体育館

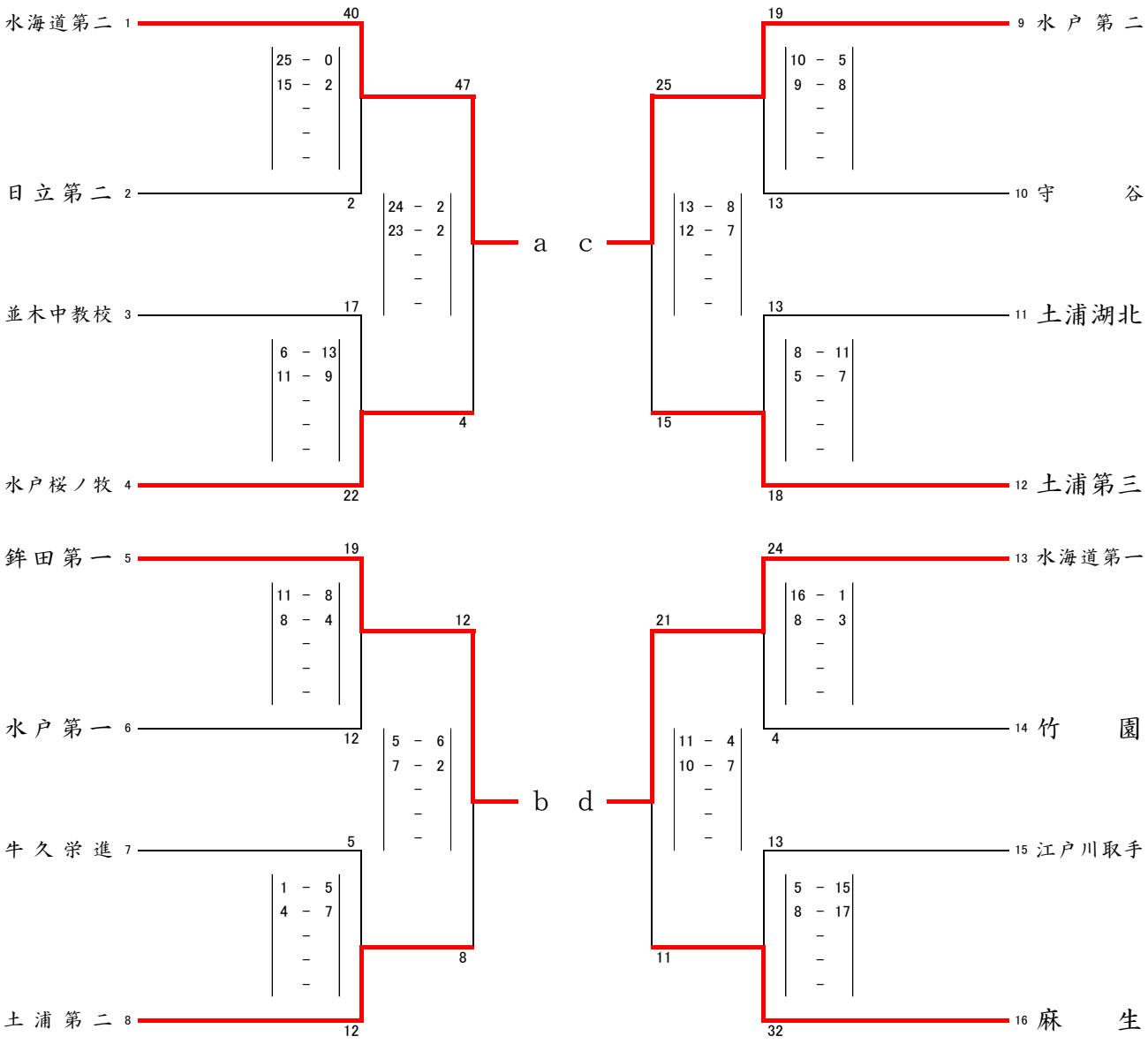

決勝リーグ

	チーム名	水海道第二			鉾田第一			水戸第二			水海道第一			勝ち	負け	分け	勝ち点	順位
a	水海道第二				○ 57	34 - 2 23 - 4	6	○ 50	31 - 3 19 - 3	6		- -						
b	鉾田第一	● 6	2 - 34 4 - 23	57					- -		● 10	6 - 19 4 - 20	39					
c	水戸第二	● 6	3 - 31 3 - 19	50		- -					● 12	7 - 13 5 - 12	25					
d	水海道第一		- -		○ 39	19 - 6 20 - 4	10	○ 25	13 - 7 12 - 5	12								

令和5年度全国高等学校ハンドボール選抜大会兼第38回関東高等学校ハンドボール選抜大会
茨城県予選会兼茨城大学杯兼県高校新人大会（男子）

1回戦

1	下館第二	11	4 – 12 7 – 12 – – 7MTC	24	伊奈
2	水戸第一	12	4 – 12 8 – 14 – – 7MTC	26	江戸川取手
3	土浦日大	28	18 – 14 10 – 8 – – 7MTC	22	土浦第一
4	竹園	25	12 – 11 13 – 9 – – 7MTC	20	霞ヶ浦

2回戦

5	藤代紫水	51	29 – 2 22 – 4 – – 7MTC	6	土浦工業
8	勝田工業	20	10 – 11 10 - 11 – – 7MTC	22	水戸桜ノ牧
9	藤代	11	7 – 17 4 – 12 – – 7MTC	29	麻生
12	守谷	29	15 – 3 14 – 4 – – 7MTC	7	並木中教校
6	伊奈	19	8 – 9 8 – 7 1 – 1 1 – 1 1 7MTC 2	20	日立第一
7	牛久栄進	31	18 – 8 13 – 8 – – 7MTC	16	江戸川取手
10	水海道第一	28	14 – 6 14 – 9 – – 7MTC	15	土浦日大
11	竹園	26	15 – 4 11 – 11 7MTC	15	鉾田第一

準々決勝

13	藤代紫水	38	21 – 1 17 – 3 – – 7MTC	4	日立第一
15	水戸桜ノ牧	16	8 – 15 8 – 16 – – 7MTC	31	牛久栄進
16	麻生	16	9 – 6 7 – 12 – – 7MTC	18	水海道第一
14	守谷	21	9 – 6 12 – 6 – – 7MTC	12	竹園

決勝リーグ

17	藤代紫水		– – – – 7MTC		守谷
18	牛久栄進		– – – – 7MTC		水海道第一
19	守谷	22	12 – 7 10 – 9 – – 7MTC	16	水海道第一
20	藤代紫水	50	31 – 7 19 – 13 – – 7MTC	20	牛久栄進
21	牛久栄進		– – – – 7MTC		守谷
22	藤代紫水		– – – – 7MTC		水海道第一

令和5年度全国高等学校ハンドボール選抜大会兼第38回関東高等学校ハンドボール選抜大会
茨城県予選会兼茨城大学杯兼県高校新人大会（女子）

1回戦

あ	水海道第二	40		2	日立第二
		25	−	0	
		15	−	2	
			−		
			−		
			7MTC		
い	並木中教校	17		22	水戸桜ノ牧
		6	−	13	
		11	−	9	
			−		
			−		
			7MTC		

え	牛久栄進	5		12	土浦第二
		1	−	5	
		4	−	7	
			−		
			−		
			7MTC		
う	鉾田第一	19		12	水戸第一
		11	−	8	
		8	−	4	
			−		
			−		
			7MTC		

お	江戸川取手	13		32	麻生
		5	−	15	
		8	−	17	
			−		
			−		
			7MTC		
か	水海道第一	24		4	竹園
		16	−	1	
		8	−	3	
			−		
			−		
			7MTC		

く	水戸第二	19		13	守谷
		10	−	5	
		9	−	8	
			−		
			−		
			7MTC		
き	土浦湖北	13		18	土浦第三
		8	−	11	
		5	−	7	
			−		
			−		
			7MTC		

準々決勝

け	水海道第二	47		4	水戸桜ノ牧
		24	−	2	
		23	−	2	
			−		
			−		
			7MTC		
こ	鉾田第一	12		8	土浦第二
		5	−	6	
		7	−	2	
			−		
			−		
			7MTC		

さ	水海道第一	21		11	麻生
		11	−	4	
		10	−	7	
			−		
			−		
			7MTC		
し	土浦第三	15		25	水戸第二
		8	−	13	
		7	−	12	
			−		
			−		
			7MTC		

決勝リーグ

す	水海道第二	50		6	水戸第二
		31	−	3	
		19	−	3	
			−		
			−		
			7MTC		
ち	鉾田第一				水戸第二
			−		
			−		
			−		
			−		
			7MTC		

せ	鉾田第一	10		39	水海道第一
		6	−	19	
		4	−	20	
			−		
			−		
			7MTC		
つ	水海道第二				水海道第一
			−		
			−		
			−		
			−		
			7MTC		

そ	水海道第二	57		6	鉾田第一
		34	−	2	
		23	−	4	
			−		
			−		
			7MTC		

た	水戸第二	12		25	水海道第一
		7	−	13	
		5	−	12	
			−		
			−		
			7MTC		