令和７年度全国高等学校ハンドボール選抜大会
兼第４０回関東高等学校ハンドボール選抜大会茨城県予選会
兼茨城大学杯兼高校新人大会（男子）

期日　令和７年12月19日（金）～21日（日）

会場

12月19日（金）	12月20日（土）	12月21日（日）
霞ヶ浦水郷体育館	霞ヶ浦水郷体育館	霞ヶ浦水郷体育館
取手グリーンスポーツセンター	取手グリーンスポーツセンター	
たつのこアリーナ	藤代紫水高校体育館	
藤代紫水高校体育館		

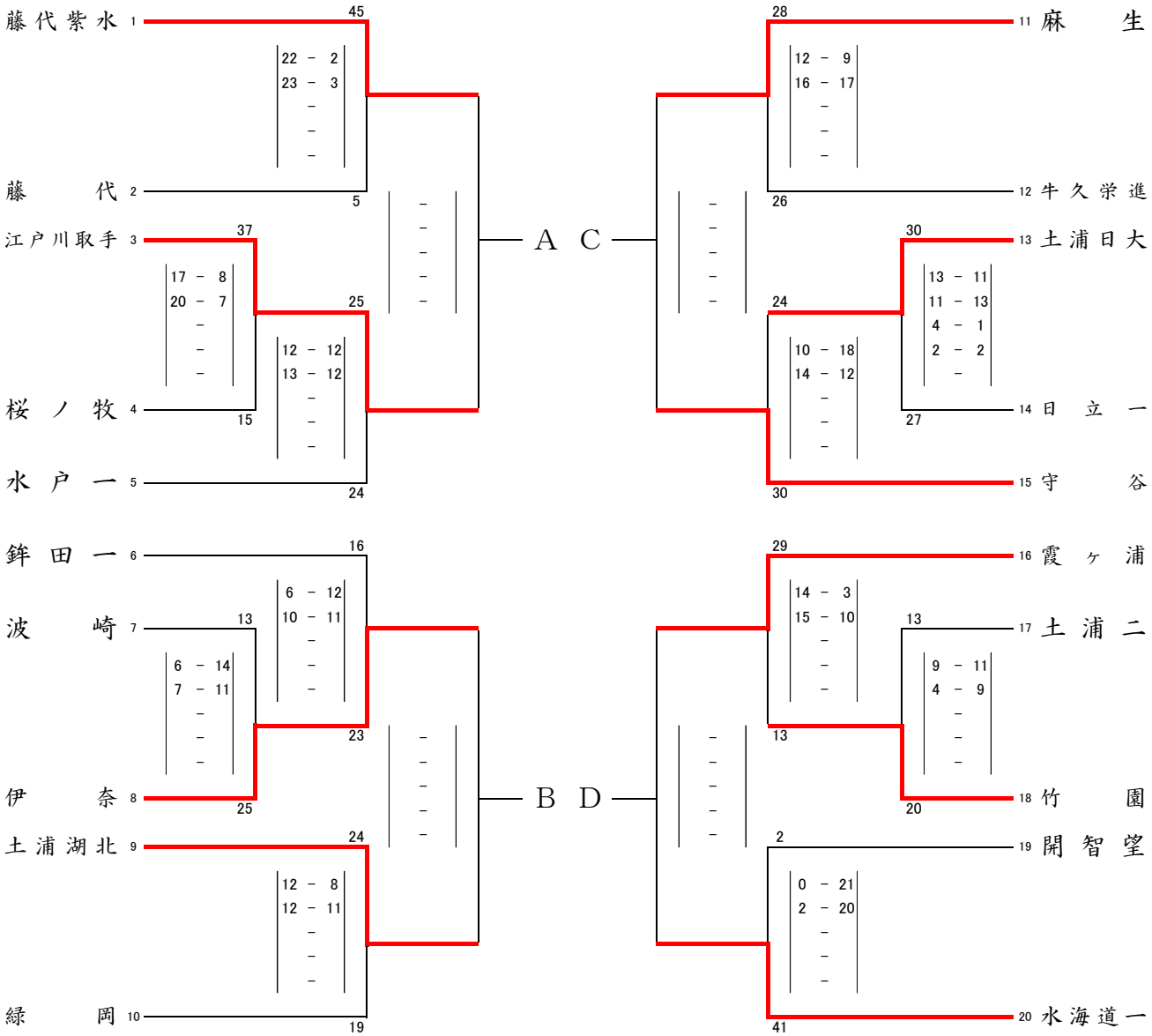

決勝リーグ

	チーム名											勝ち	負け	分け	勝ち点	順位
A							- -			- -			- -						
B				- -						- -			- -						
C				- -			- -						- -						
D				- -			- -			- -									

令和７年度全国高等学校ハンドボール選抜大会
兼第４０回関東高等学校ハンドボール選抜大会茨城県予選会
兼茨城大学杯兼高校新人大会（女子）

期日　令和7年12月19日（金）～21日（日）

会場

12月19日（金）	12月20日（土）	12月21日（日）
霞ヶ浦水郷体育館	霞ヶ浦水郷体育館	霞ヶ浦水郷体育館
取手グリーンスポーツセンター	取手グリーンスポーツセンター	
たつのこアリーナ	藤代紫水高校体育館	
藤代紫水高校体育館		

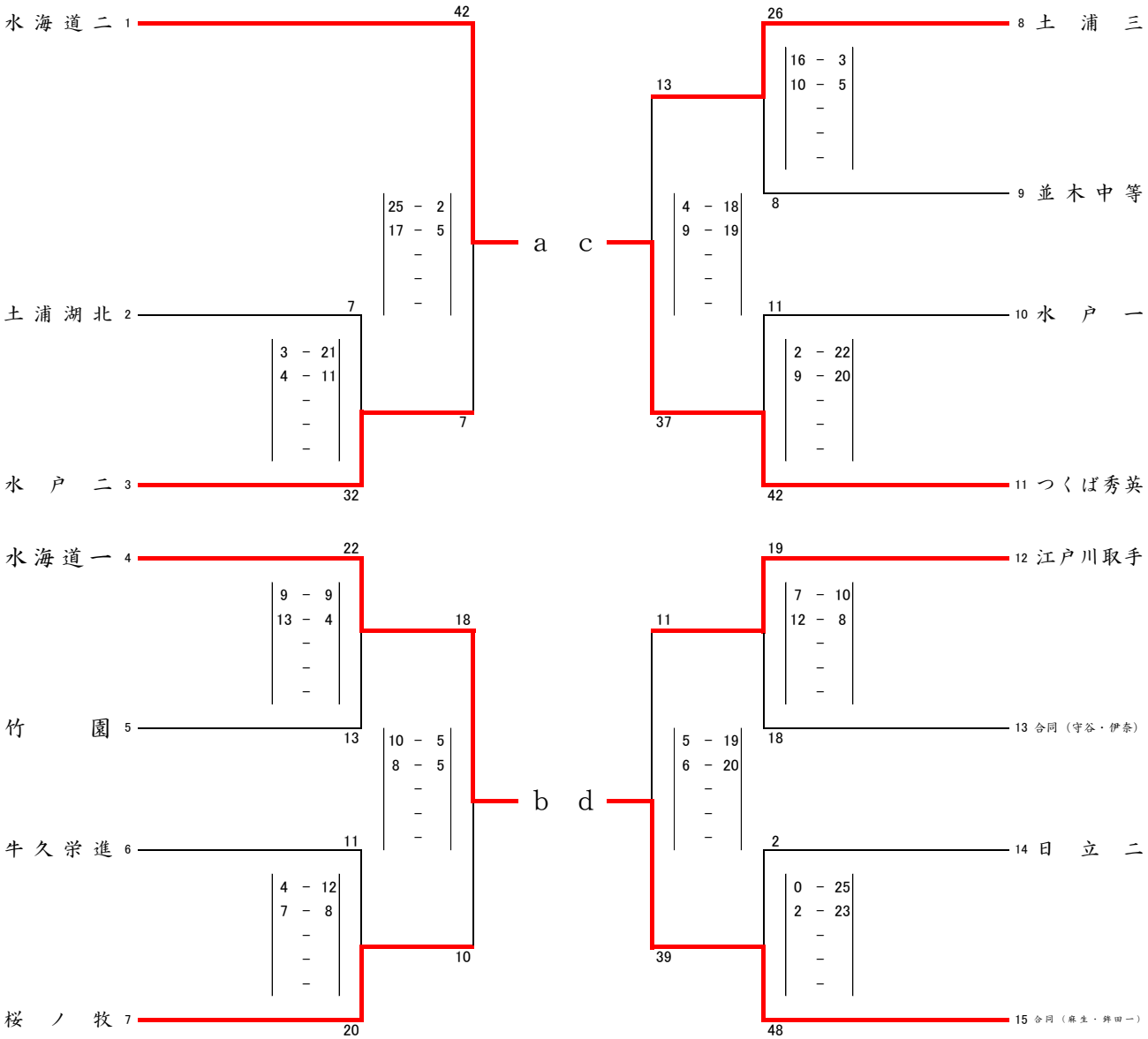

決勝リーグ

	チーム名	水海道二	水海道一	つくば秀英	合同（麻生・鉾田一）	勝ち	負け	分け	勝ち点	順位
a	水海道二		－ －	－ －	－ －					
b	水海道一	－ －		－ －	－ －					
c	つくば秀英	－ －	－ －		－ －					
d	合同（麻生・鉾田一）	－ －	－ －	－ －						

令和7年度全国高等学校ハンドボール選抜大会兼第40回関東高等学校ハンドボール選抜大会
茨城県予選会兼茨城大学杯兼県高校新人大会（男子）

1回戦

1	江戸川取手	37	17 – 8 20 – 7 – – 7MTC	15	桜ノ牧
2	波崎	13	6 – 14 7 – 11 – – 7MTC	25	伊奈
3	土浦二	13	9 – 11 4 – 9 – – 7MTC	20	竹園
4	土浦日大	30	13 – 11 11 – 13 4 – 1 2 – 2 7MTC	27	日立一

2回戦

5	藤代紫水	45	22 – 2 23 – 3 – – 7MTC	5	藤代
8	土浦湖北	24	12 – 8 12 - 11 – – 7MTC	19	緑岡
9	開智望	2	0 – 21 2 – 20 – – 7MTC	41	水海道一
12	麻生	28	12 – 9 16 – 17 – – 7MTC	26	牛久栄進
6	江戸川取手	25	12 – 12 13 – 12 – – 7MTC	24	水戸一
7	鉾田一	16	6 – 12 10 – 11 – – 7MTC	23	伊奈
10	霞ヶ浦	29	14 – 3 15 – 10 – – 7MTC	13	竹園
11	土浦日大	24	10 – 18 14 – 12 7MTC	30	守谷

準々決勝

13	藤代紫水		– – – – 7MTC		江戸川取手
15	土浦湖北		– – – – 7MTC		伊奈
16	水海道一		– – – – 7MTC		霞ヶ浦
14	麻生		– – – – 7MTC		守谷

決勝リーグ

17			– – – – 7MTC		
18			– – – – 7MTC		
19			– – – – 7MTC		
20			– – – – 7MTC		
21			– – – – 7MTC		
22			– – – – 7MTC		

令和7年度全国高等学校ハンドボール選抜大会兼第40回関東高等学校ハンドボール選抜大会
茨城県予選会兼茨城大学杯兼県高校新人大会（女子）

1回戦

あ	土浦湖北	3	−	21	水戸二
	7	4	−	11	32
			−		
			−		
			7MTC		
い	水海道一	9	−	9	竹園
	22	13	−	4	13
			−		
			−		
			7MTC		

え	日立二	0	−	25	合同（麻生・鉾田一）
	2	2	−	23	48
			−		
			−		
			7MTC		
う	牛久栄進	4	−	12	桜ノ牧
	11	7	−	8	20
			−		
			−		
			7MTC		

お	江戸川取手	7	−	10	合同（守谷・伊奈）
	19	12	−	8	18
			−		
			−		
			7MTC		
か	水戸一	2	−	22	つくば秀英
	11	9	−	20	42
			−		
			−		
			7MTC		

き	土浦三	16	−	3	並木中等
	26	10	−	5	8
			−		
			−		
			7MTC		

準々決勝

け	水海道二	25	−	2	水戸二
	42	17	−	5	7
			−		
			−		
			7MTC		
こ	水海道一	10	−	5	桜ノ牧
	18	8	−	5	10
			−		
			−		
			7MTC		
さ	江戸川取手	5	−	19	合同（麻生・鉾田一）
	11	6	−	20	39
			−		
			−		
			7MTC		
し	つくば秀英	18	−	4	土浦三
	37	19	−	9	13
			−		
			−		
			7MTC		

決勝リーグ

す	水海道二		−		つくば秀英
			−		
			−		
			−		
			7MTC		
ち	水海道一		−		つくば秀英
			−		
			−		
			−		
			7MTC		

せ	水海道一		−		合同（麻生・鉾田一）
			−		
			−		
			−		
			7MTC		
つ	水海道二		−		合同（麻生・鉾田一）
			−		
			−		
			−		
			7MTC		

そ	水海道二		−		水海道一
			−		
			−		
			−		
			7MTC		

た	つくば秀英		−		合同（麻生・鉾田一）
			−		
			−		
			−		
			7MTC		